“图样代号”

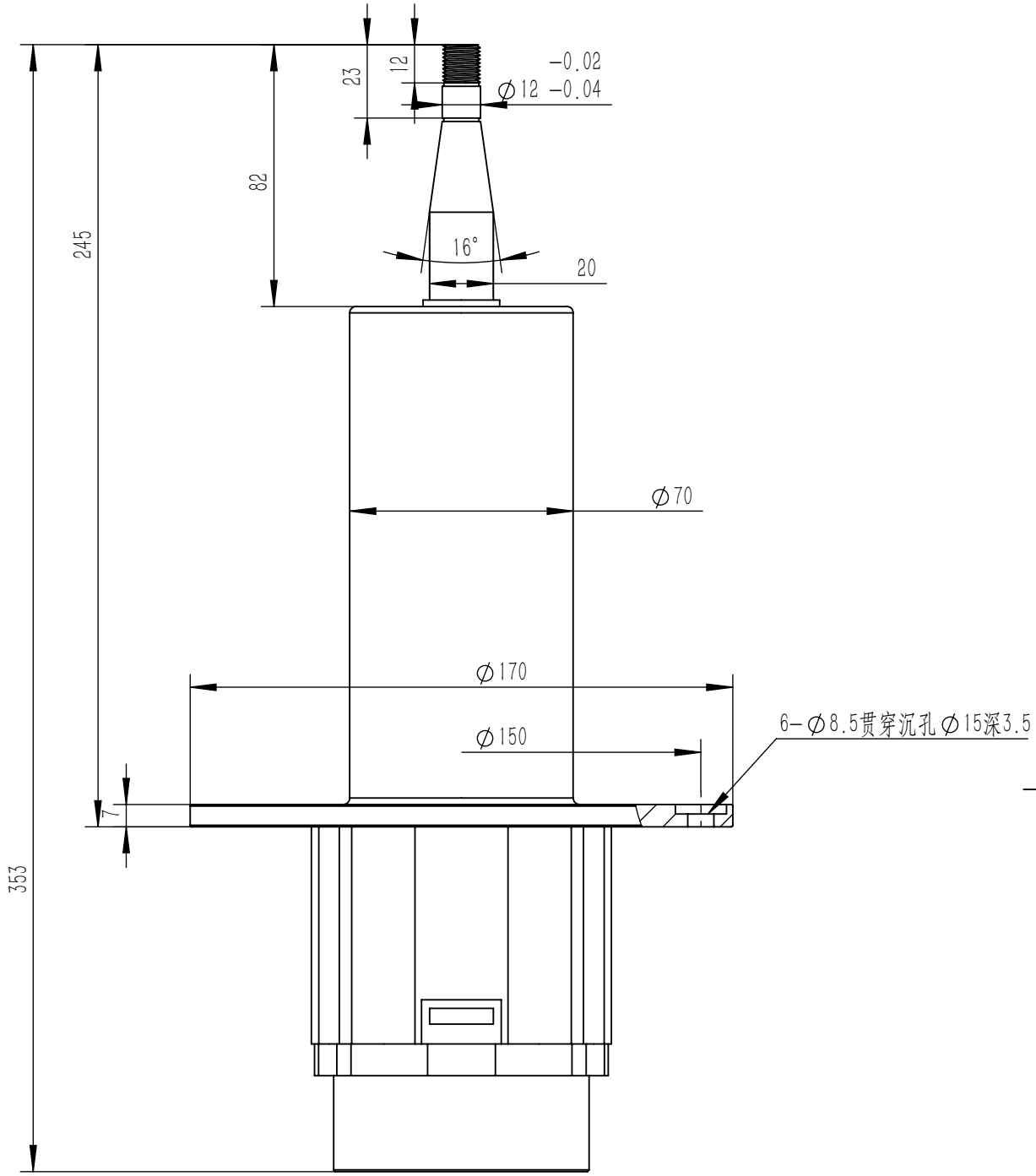

零件代号									
借(通)用件登记									
旧底图总号									
底图总号									
	标记	处数	分区	更改文件号	签名	年 月 日	阶 段 标 记	质量	比例	800W胶管机电机
签 字	设计			标准化				5.144	1:5	
	校核			工艺						“图样代号”
日 期	主管设计			审核						
				批准			共1张 第1张	版本		替代