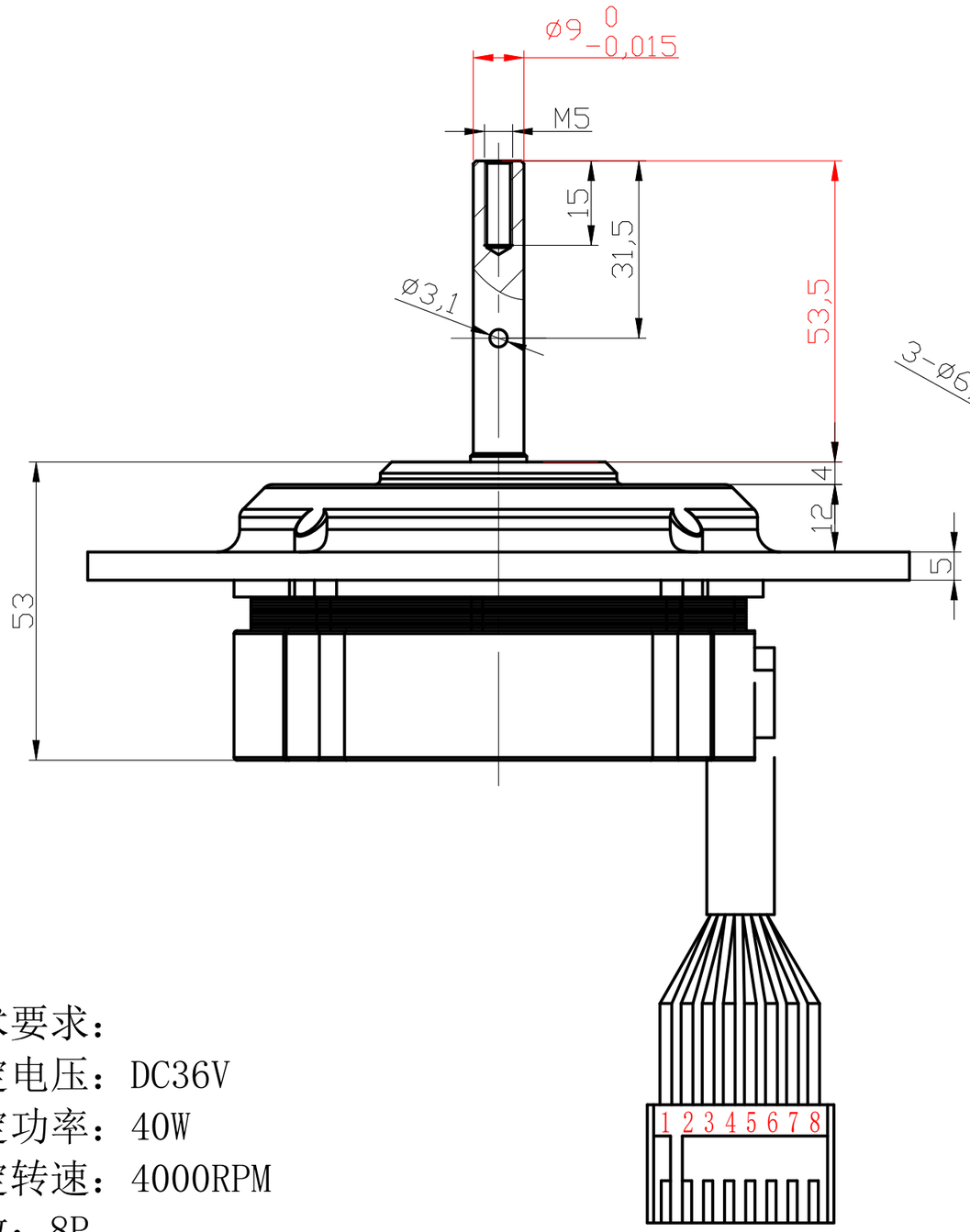

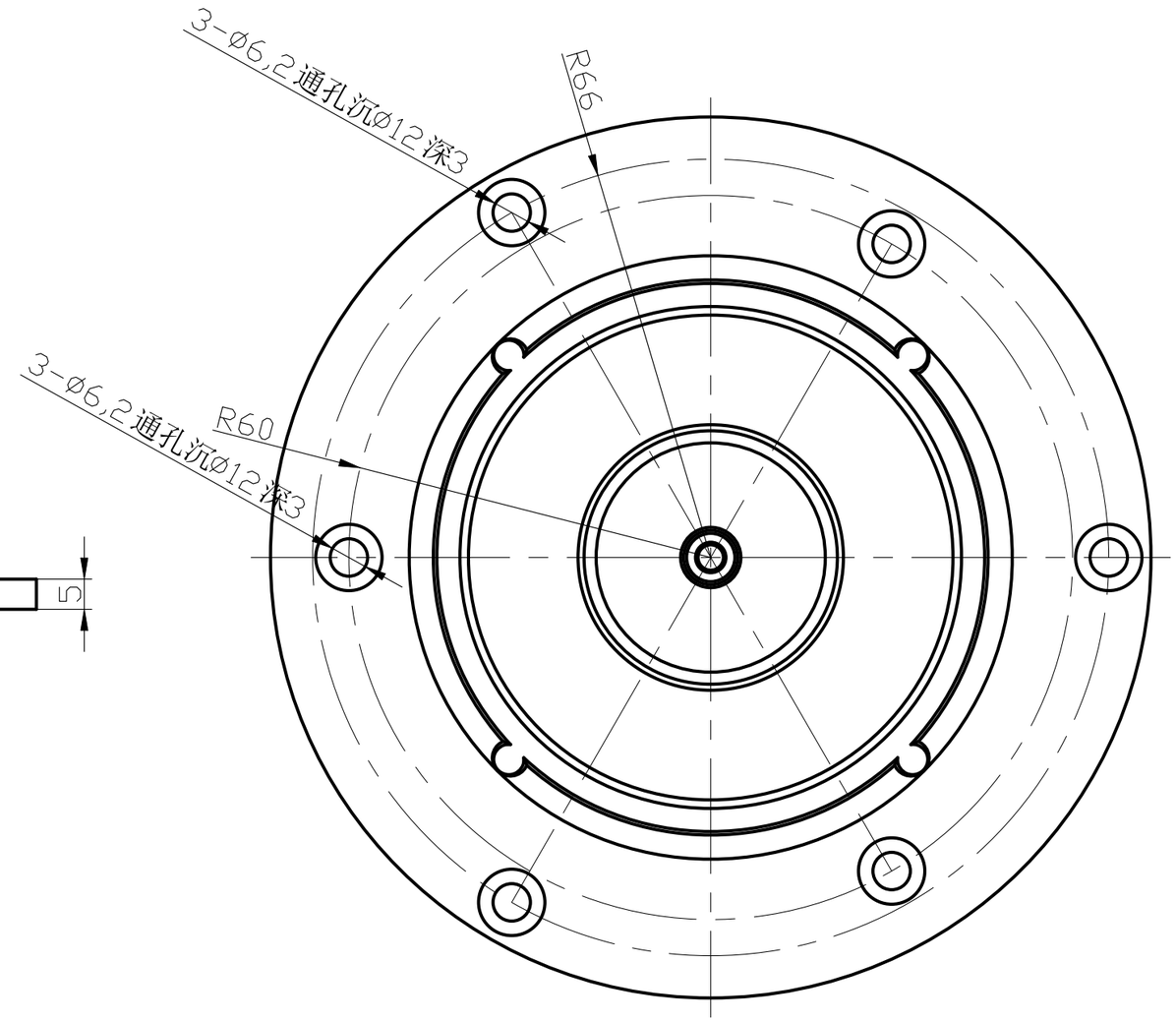

技术要求：

额定电压：DC36V

额定功率：40W

额定转速：4000RPM

极数：8P

出线长度：380mm

出线端子：JVC-8Y

出线对应顺序：1-灰色A；　2-白色B；　3-黑色C；　4-粉红色Vcc；
5-蓝色GND；　6-红色W；　7-黑色V；　8-棕色U；

借通用件登记	
描　图	
描　校	
旧底图总号	
底图总号	
签　字	
日　期	

标记	处数	更改文件号	签　字	日期	40W　4000r/min				长沙英泰仪器有限公司
设　计		标准化			图样标记	数量	重量	比例	BL40W4K-SBD-36V
校　对		审　定				1		1:1	072017
审　核									
工　艺		日　期			共　页	第　页			