精度等级		9 级
模　　数	M	1
齿　　数	Z	11
压力角度	α	20°
跨测齿数	K	2
公法线长度	Wa	4.9
公法线长度公差		-0.045 -0.086

其余 3.2

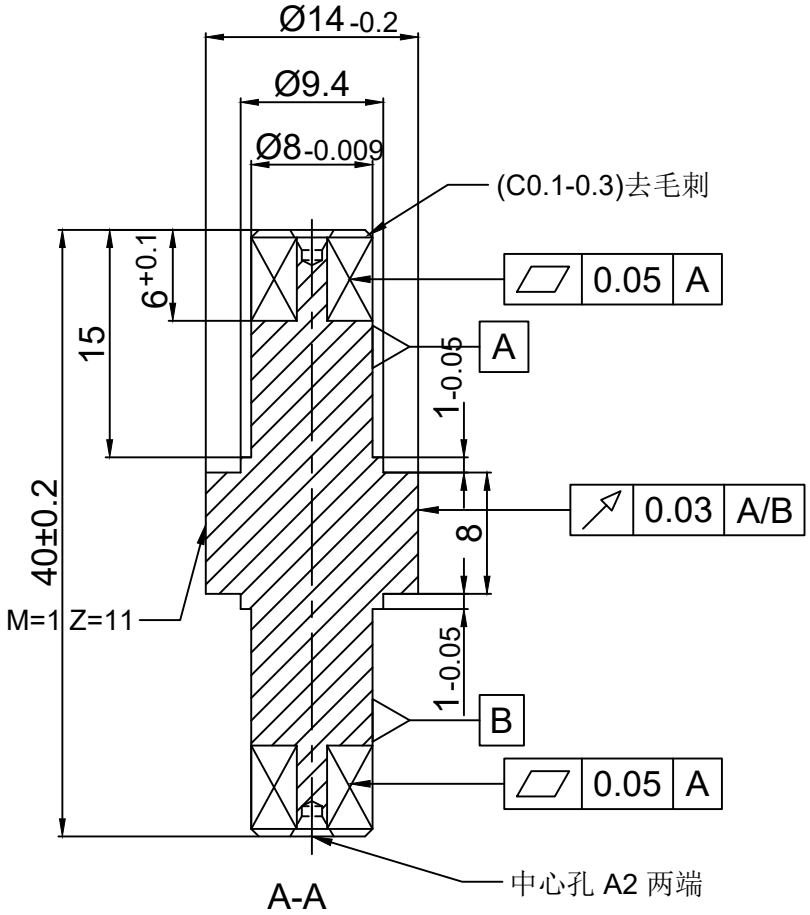

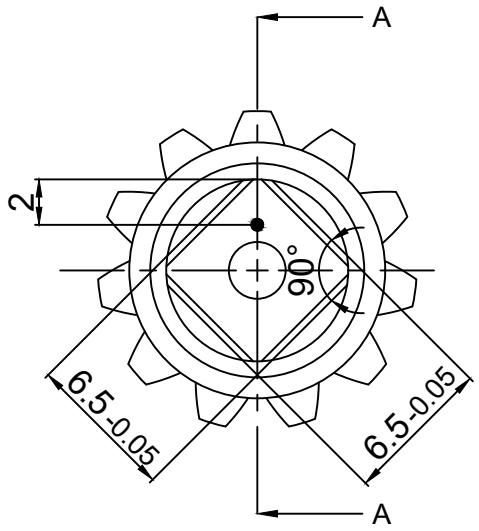

技术要求：

1、未注倒角：C0.5×45°；
2、表面不允许有毛刺、碰划伤、锈迹等缺陷；

4、表处：无。

公称尺寸	公称尺寸
>0.5~6	±0.10
>6~30	±0.20
>30~120	±0.30
>120~140	±0.50

材料	16MnCr5	齿　轮
规格		
图样标记	重量（kg）	比例 1：1
图幅 A4	共 页	第 页