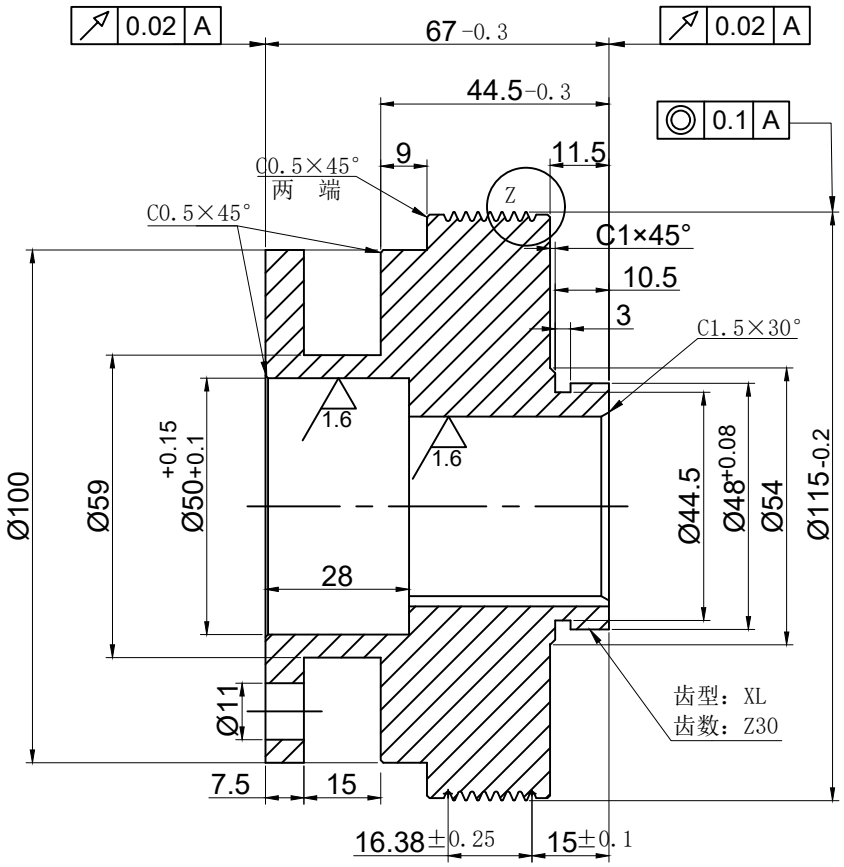

A-A

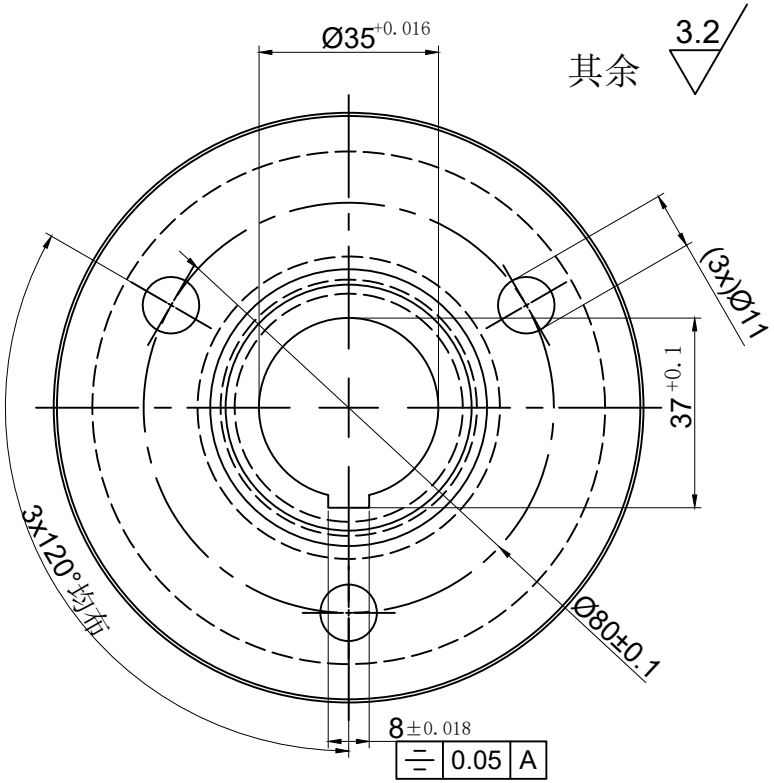

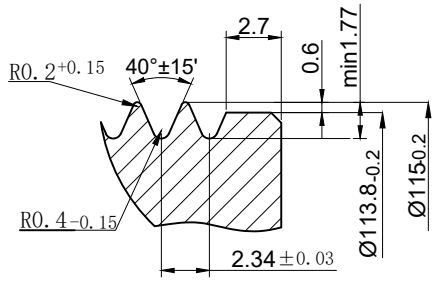

Z 4:1

技术要求：

1、未注倒角C0.5×45°；
2、表面不得有碰伤、划伤、锈迹等缺陷；
3、表处：磷化；

公称尺寸	公称尺寸
>0.5~6	±0.10
>6~30	±0.20
>30~120	±0.30
>120~140	±0.50

材料	HT250	皮 带 轮	
规格			
图样标记	重量（kg）	比例	
		1：1	
图幅 A4	共 页	第 页	