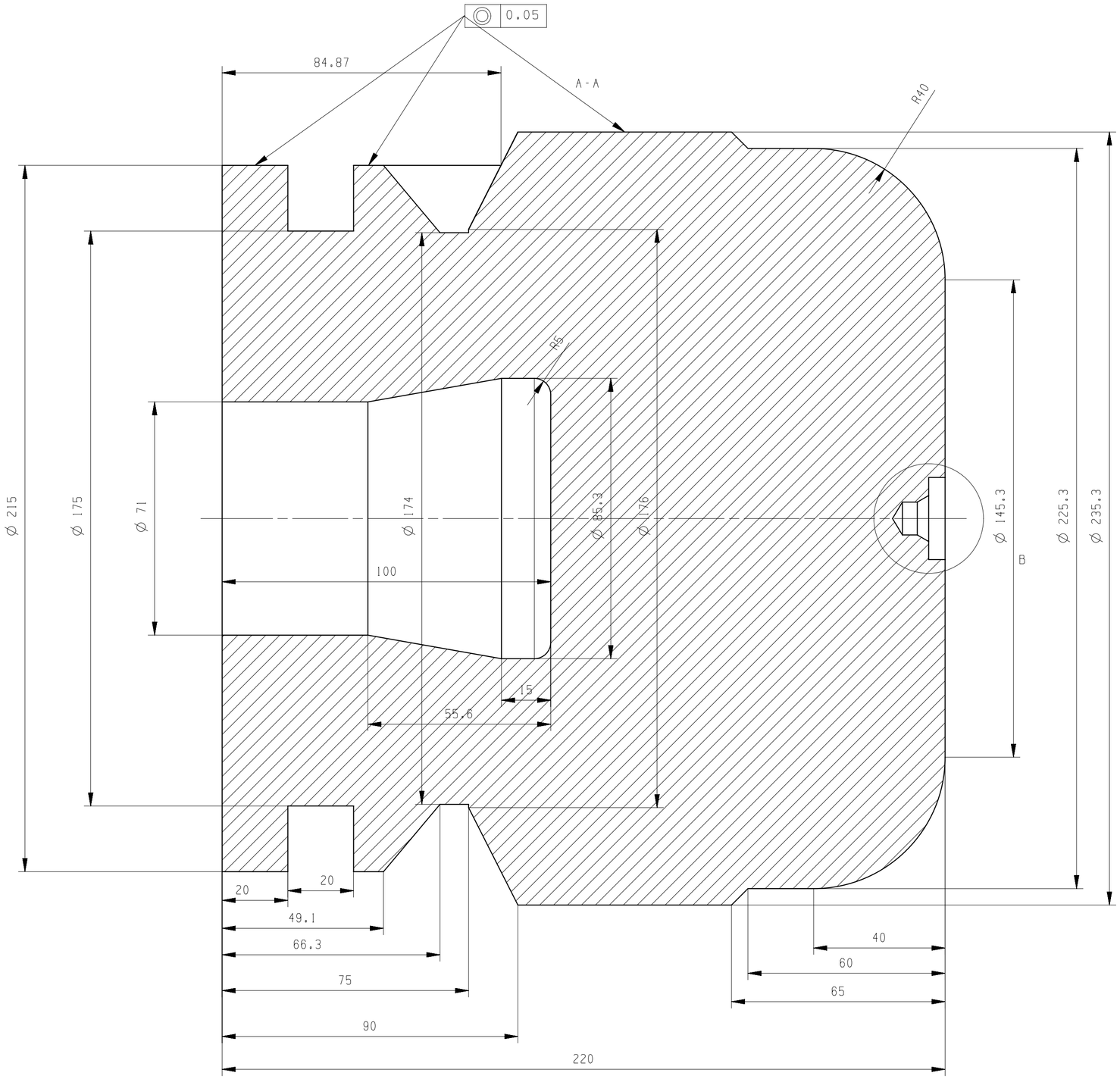

3.2
其余

B
2:1

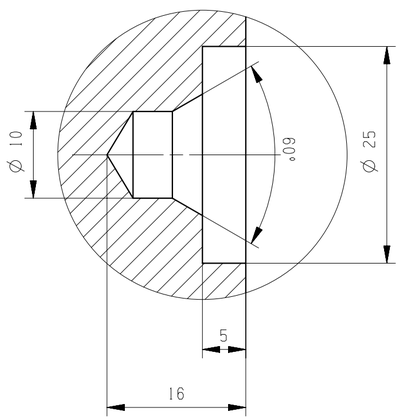

借通用件登记	
描　图	
校　描	
旧底图总号	
签　字	
日　期	

标记	处数	更改文件号	签　字	日期
设　计				
校　对				
审　核				
批　准				

9.5寸241.3mm四刀翼单排中片

图样标记	重　量	比　例
共　页	第　页	

河间市三龙石油机械有限公司