其余

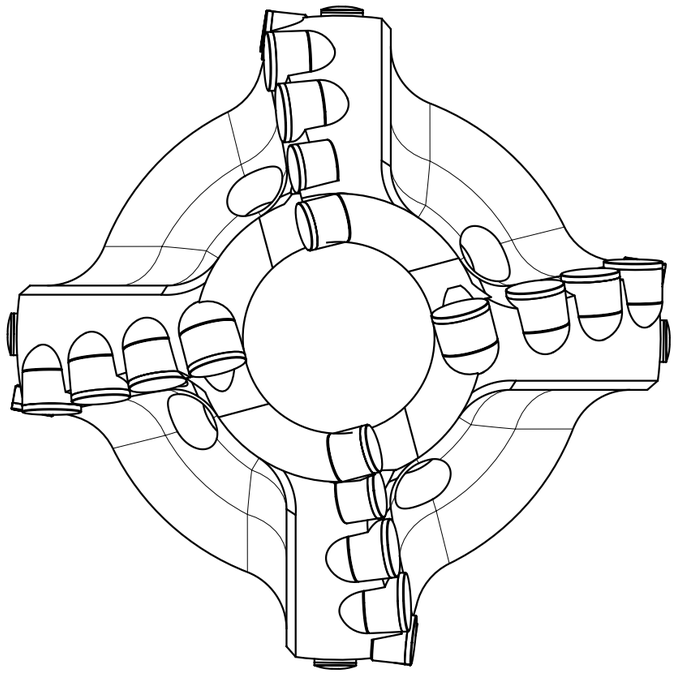

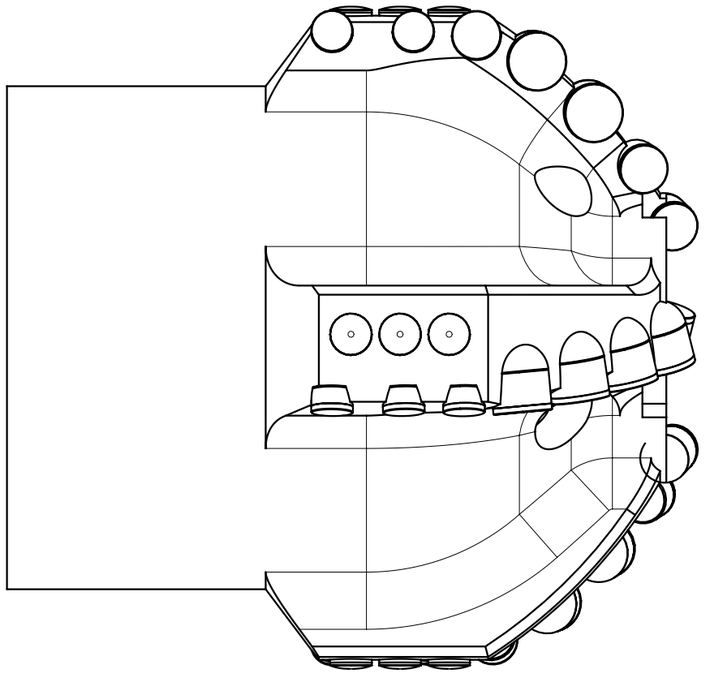

5	1308平片	10
4	1305面包片	12
3	1613平片带片拖	2
2	1613平片	4
1	1913平片带片拖	12
PC NO	PART NAME	QTY

标记	处数	更改文件号	签 字	日期
设 计				
校 对				
审 核				
批 准				

8.5寸215.9mm四刀翼单排大片

8 1/2DQ4S413

图样标记				重 量	比 例

共 页 第 页

河间市三龙石油机械有限公司

借通用件登记

描 图

校 描

旧底图总号

签 字

日 期