修订				
区域	修订	说明	日期	修订人

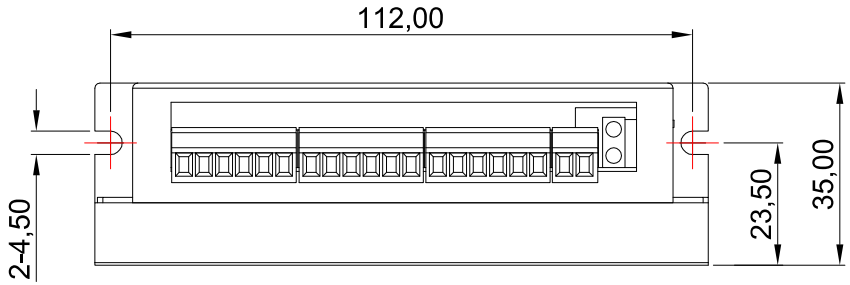

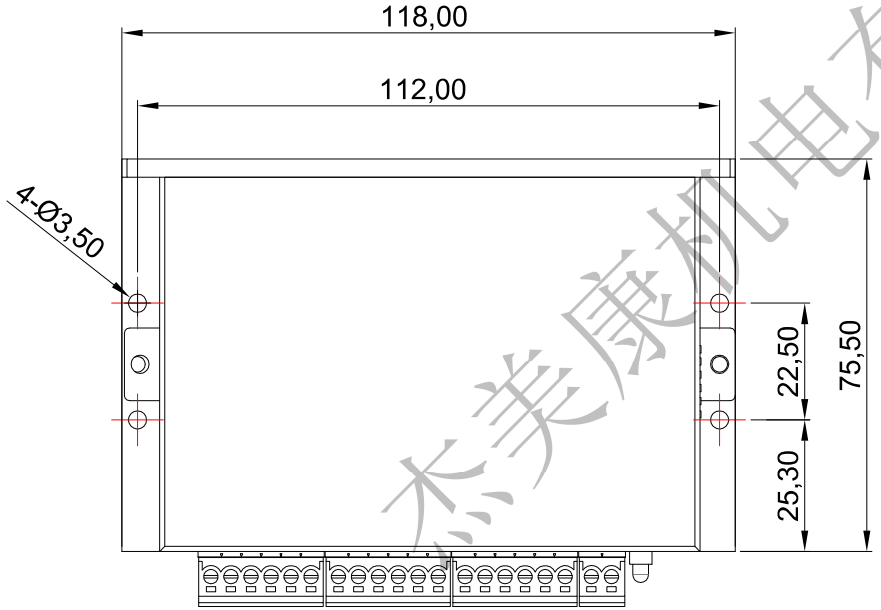

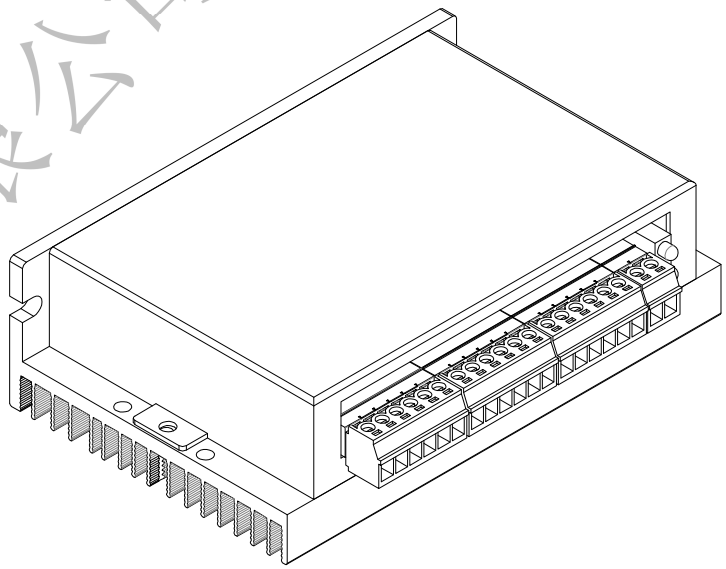

杰美康机电有限公司

投影方式		产品系列			
		产品名称	驱动器		
		产品型号	2HSS57-N		
	签名	日期		签名	日期
绘图	李章锋	2019/11/23	标准化		
设计			工艺		
校准			审批		

深圳市杰美康机电有限公司
Shenzhen Just Motion Control Electromechanics Co.,LTD

公司网址	www.szjmc.com			
单位	比例	重量/kg	页数	版本
mm	1：1		第 张 共 张	A